JK flip flop
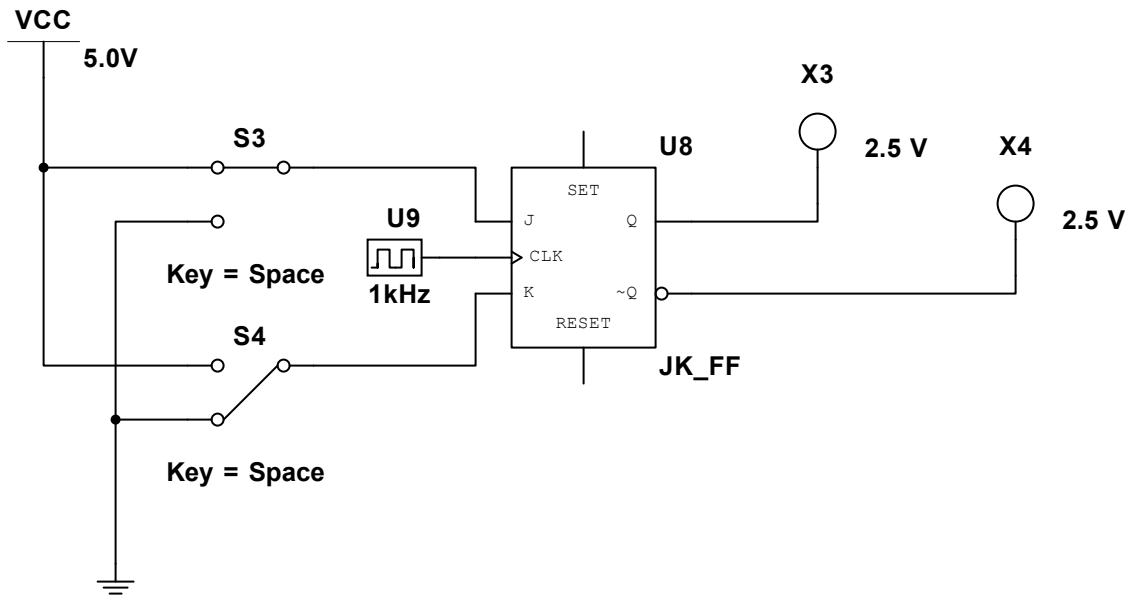
NAME : G.Jaswanth
JNTU NO : 22341A0565
EXP NO : 11